Machine Translated by Google

# Manual de utilizare

UTILIZARE MANUALĂ
UTILIZARE
GEBRAUCHSANWEISUNG
MANUALEDI INSTRUCȚIUNI
MANUAL DE INSTRUCȚIUNI
MANUAL DE INSTRUCȚIUNI
NÁ VODKOBSLUZE

# Inovys Junior

Machine Translated by Google

Machine Translated by Google



PL

# Cuprins

Introducere .....2

1 Produsul dumneavoastră .....3

1.1 Descriere .....3 1.2 Accesorii .....4

2 Înainte de utilizare.....5 2.1 Utilizarea prevăzută.....5 2.2 Instrucțiuni generale de siguranță.....5 2.3 Simboluri pe scaunul cu rotile.....6 2.4 Transport și (de)asamblare.....6 2.5 Prima utilizare și depozitare.....13 Utilizarea scaunului cu rotile.....14 3.1 Frâne de parcare (se aplică numai pentru roțile de 22”/

3 24”).....14 3.2 Frâne cu tambur (se aplică numai pentru roțile fixe de 16”).....14 3.3 Transferul la/de la scaunul cu rotile.....15 3.4 Reglaje ale caracteristicilor de confort.....15 3.5 Conducerea.....18

4 Întreținere .....21 4.1 Puncte de întreținere .....21 4.2 Instrucțiuni de întreținere .....21 4.3 Depanare și diagnosticare .....22 4.4 Durata de viață estimată .....22 4.5 Sfârșitul duratei de viață .....22

5 Parametri tehnici.....23

Machine Translated by Google



# Intrare

PL

Felicitări! Ați devenit proprietarul unui scaun cu rotile Vermeiren!

Scaunul cu rotile a fost creat de o echipă de angajați calificați și dedicați. A fost proiectat și fabricat în conformitate cu standardele înalte de calitate ale Vermeiren.

Vă mulțumim pentru încrederea acordată Vermeiren și produselor sale. Acest manual vă va ajuta să operați scaunul cu rotile și să utilizați funcțiile acestuia. Vă rugăm să citiți cu atenție manualul. Acesta vă va familiariza cu funcționarea, capacitățile și limitele scaunului cu rotile. Dacă aveți întrebări care nu sunt acoperite în manual, vă rugăm să contactați distribuitorul specializat. Aceștia vă vor ajuta cu plăcere.

Notă importantă

Pentru a asigura siguranța și a prelungi durata de viață a produsului dumneavoastră, vă rugăm să aveți grijă de acesta și să îl inspectați și să îl reparați periodic. Garanția produsului se bazează pe utilizarea și întreținerea normală, așa cum este descrisă în acest manual.
Deteriorarea produsului cauzată de utilizarea necorespunzătoare sau de lipsa de întreținere va anula garanția.

Acest manual reflectă cele mai recente evoluții ale produsului. Vermeiren își rezervă dreptul de a face modificări la acest tip de produs fără nicio obligație de a adapta sau înlocui produse similare, livrate anterior. Ilustrațiile produselor servesc drept explicații suplimentare ale instrucțiunilor din acest document. Detaliile produsului prezentat pot diferi de produsul real pe care îl dețineți.

Informații disponibile

Pe site-ul nostru http://www.vermeiren.com/ există întotdeauna cea mai recentă versiune informațiile conținute în acest manual. Vă rugăm să vizitați site-ul web în mod regulat, deoarece este posibil să publicăm informații actualizate.

Persoanele cu deficiențe de vedere pot descărca o versiune electronică a acestui manual și o pot asculta folosind un software de conversie a textului în vorbire.

| | |
|---|---|
| Manual de utilizare | Pentru utilizator și distribuitor specializat |
| Instrucțiuni de instalare | Pentru vânzătorul specializat |
| Manual de service pentru scaune cu rotile | Pentru vânzătorul specializat |

Machine Translated by Google



# 1 Produsul dumneavoastră

## 1.1 Descriere

Scaunul cu rotile Inovys II se caracterizează prin ușurința în utilizare. Este conceput pentru utilizare în interior și în exterior. Se pliază la o dimensiune compactă pentru depozitare ușoară. Disponibil într-o varietate de dimensiuni, poate fi ușor modernizat cu componente opționale pentru a spori confortul utilizatorului. Diagrama de mai jos prezintă toate piesele relevante pentru utilizator. Acolo unde este cazul, aceste piese sunt descrise în secțiunea de îngrijire și întreținere.

PL

Înainte de a utiliza scaunul cu rotile, vă rugăm să verificați detaliile tehnice și limitele utilizării tipice – consultați secțiunea 5.

Ilustracja 1 *Ważne części*

1. Spătar
2. Pernă pentru cotieră
3. Suport pentru picioare (2x)
4. Suport pentru picioare (2x)
5. Suport pentru gambe (de 2 ori)
6. Cotieră (2x)
7. Frână (2x)
8. Roată față (2x)
9. Cadru
10. Roată spate (2x)
11. Coardă (2x)
12. Mâner de împingere cu prindere (de 2 ori)

Machine Translated by Google



PL

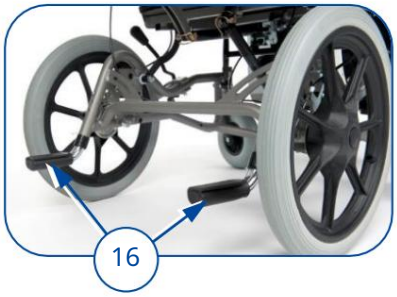


13. Scaun
14. Panou lateral (2x)
15. Bara de împingere
16. Maneta de înclinare (2x)
17. Amplasarea plăcuței de identificare

Ilustracja 2 ***Ważne części, cd.***

## 1.2 Accesorii

Următoarele accesorii sunt disponibile pentru căruciorul Inovys Junior:

- Mai multe tipuri de suporturi pentru picioare
- Mai multe tipuri de cotiere
- Masă din lemn • Tetieră
- Centură de siguranță

Pentru a afla mai multe, vă rugăm să contactați distribuitorul dumneavoastră specializat.

Machine Translated by Google



PL

# 2 Înainte de utilizare

## 2.1 Utilizare preconizată

Această secțiune oferă o scurtă descriere a utilizării prevăzute a scaunului cu rotile.
Restul secțiunilor instrucțiunilor includ avertismente importante. Acestea avertizează utilizatorii cu privire la posibilitatea utilizării necorespunzătoare a produsului.

• Acest scaun cu rotile este destinat utilizării în interior și exterior. • Acest scaun cu rotile este proiectat și fabricat exclusiv pentru transportul/deplasarea unei (1) persoane cu o greutate maximă așa cum este menționată în specificațiile tehnice de la §5. Nu este destinat transportului de bunuri, obiecte sau oricărei alte utilizări decât cele descrise anterior.

• În funcție de tipul de roți, scaunul cu rotile poate fi operat de un însoțitor sau de utilizatorul care stă în scaunul cu rotile. NU utilizați scaunul cu rotile fără ajutorul unui însoțitor dacă utilizatorul suferă de o tulburare fizică sau mentală care ar putea pune în pericol utilizatorul sau alte persoane în timpul utilizării scaunului cu rotile. Din aceste motive, consultați un medic înainte de a utiliza scaunul cu rotile și asigurați-vă că distribuitorul specializat a citit sfatul acestuia. • Utilizați numai accesorii și piese de schimb aprobate de Vermeiren. • Vă rugăm să vă familiarizați cu toate detaliile tehnice și restricțiile referitoare la

scaunul cu rotile din §5.
• Garanția pentru acest produs se bazează pe utilizarea și întreținerea normală, așa cum este descrisă în acest manual. Deteriorarea produsului cauzată de utilizarea necorespunzătoare sau de lipsa de întreținere va anula garanția.

## 2.2 Instrucțiuni generale de siguranță

⚠ ATEN IE Risc de vătămare corporală și/sau deteriorare

Vă rugăm să citiți și să urmați instrucțiunile din acest manual.
Nerespectarea acestor recomandări poate duce la răniri sau deteriorarea scaunului cu rotile.

În timpul funcționării, vă rugăm să rețineți următoarele avertismente generale:

- Nu utilizați scaunul cu rotile dacă utilizatorul se află sub influența alcoolului, medicamentelor sau a altor substanțe care pot afecta capacitatea de a conduce. Acest lucru este valabil și pentru orice asistent care operează scaunul cu rotile.
- Vă rugăm să rețineți că unele părți ale scaunului cu rotile se pot încălzi sau reci foarte tare din cauza temperaturii ambientale, a radiațiilor solare sau a dispozitivelor de încălzire.
  Aveți grijă când le atingeți. Purtați îmbrăcăminte de protecție pe vreme rece.
  Când călărești în aer liber, este o idee bună să porți mănuși de călărie pentru a prinde mai bine corzile.
- Urmați instrucțiunile de întreținere și service. Producătorul nu este responsabil pentru daunele cauzate de service-ul/întreținerea necorespunzătoare.

Când utilizați un scaun cu rotile, vă rugăm să rețineți că, în funcție de setările utilizate, acesta poate interfera cu unele sisteme antifurt. Acest lucru ar putea declanșa alarma magazinului.

În cazul unui incident grav care implică produsul, vă rugăm să anunțați Vermeiren sau distribuitorul dumneavoastră specializat, precum și autoritățile competente din țara dumneavoastră.

Machine Translated by Google



PL

## 2.3 Simboluri pentru scaune cu rotile

Următoarea listă de simboluri se aplică scaunelor cu rotile. Simbolurile pot fi găsite în standardele ISO relevante (ISO 7000, ISO 7001 și IEC 417).

Greutatea maximă a utilizatorului în kg

Pentru utilizare în exterior/interior (fără baterie și sursă de alimentare)

Doar pentru utilizare în interior (baterie și alimentator incluse)

Panta maximă sigură în ° (grade).

Nu este destinat utilizării ca scaun într-un autovehicul.

Denumirea tipului

## 2.4 Transport și (de)montare

### 2.4.1 Deplasarea laterală

Mutați scaunul cu rotile rostogolindu-l într-o altă locație. Dacă acest lucru nu este posibil și dezasamblarea nu este o opțiune, solicitați asistență pentru a ridica scaunul cu rotile. Prindeți ferm cadrul cu ambele mâini și ridicați-l de pe podea. Nu țineți scaunul cu rotile de suporturile pentru picioare, cotiere sau roți.

### 2.4.2 Transportul într-un vehicul

⚠ AVERTIZARE Risc de accidentare

• Nu folosiți niciodată aceeași centură de siguranță atât pentru cărucior, cât și pentru pasager.

1. Demontați căruciorul și ridicați-l pentru a-l așeza în mașină conform instrucțiunilor din §2.4.4.
2. Așezați căruciorul și componentele sale în portbagaj. Dacă portbagajul și compartimentul pentru pasageri nu sunt separate sau închise, fixați în siguranță cadrul căruciorului la vehicul.

ℹ Pentru a împinge căruciorul în vehicul, puteți folosi o rampă, consultați 3.5.4.
După încărcare, acționați frâna de parcare, vezi §3.1.

### 2.4.3 Transportul într-un vehicul ca scaun pentru utilizator

⚠ AVERTIZARE Risc de accidentare

• Acest scaun cu rotile a trecut testul de impact ISO 7176-19: 2008. Designul și rezultatele testelor sale permit utilizarea acestuia ca scaun într-un autovehicul doar în poziția orientată spre direcția de mers. Dimensiunea scaunului cu rotile și raza de bracare pot avea un impact semnificativ asupra ușurinței de a intra și de a manevra în autovehicule.
• Centura transversală singură nu este potrivită ca sistem de siguranță pentru pasageri.
• Folosiți centura transversală a scaunului cu rotile și orice centuri cu trei puncte disponibile ale vehiculului pentru a preveni lovirea capului și a pieptului de componentele vehiculului. • Nu utilizați suporturi posturale pentru a imobiliza utilizatorul în vehicul, cu excepția cazului în care acestea sunt marcate ca fiind conforme cu cerințele standardului ISO 7176-19:2008.
• Dacă căruciorul este implicat în orice tip de coliziune cu un vehicul, acesta trebuie verificat de un distribuitor specializat sau de producător înainte de a fi utilizat din nou.

Machine Translated by Google



PL

Scaunul cu rotile este testat folosind patru puncte de atașare și un sistem de reținere în 3 puncte pentru pasageri.

Ori de câte ori este posibil, trebuie folosite scaunele vehiculului, iar scaunul cu rotile trebuie transportat în zona de marfă a vehiculului.

Pași pentru fixarea căruciorului în vehicul:

1. Verificați dacă vehiculul este echipat cu un sistem de reținere adecvat pentru scaunul cu rotile și pasageri, în conformitate cu ISO 10542.
2. Verificați dacă componentele căruciorului și dispozitivul de reținere nu sunt uzate, contaminate, deteriorat.
3. Dacă scaunul cu rotile este echipat cu un șezut și/sau spătar reglabile, asigurați-vă că acestea sunt în poziție verticală și că ocupantul scaunului cu rotile stă în poziție verticală.
   Dacă starea pasagerului nu permite această poziționare, trebuie efectuată o evaluare a riscurilor pentru a asigura siguranța pasagerului în timpul transportului.
4. Îndepărtați toate accesoriile montate, cum ar fi mesele, respiratorul etc., și fixați-le într-un loc sigur.
5. Așezați căruciorul înainte în direcția de mers, central între șinele de montare. montat în podeaua vehiculului.
6. Mai întâi, instalați curelele de fixare în partea din față a scaunului cu rotile, conform instrucțiunilor producătorului pentru sistemul de fixare, în locația desemnată (Figura 1). Locația de fixare este marcată pe scaunul cu rotile cu simbolul (Figura 2).
7. Trageți căruciorul cu spatele până când curelele din față sunt strânse.
8. Acționați frâna scaunului cu rotile.
9. Apoi, instalați curelele de fixare pe cadrul din spate al scaunului cu rotile în locația desemnată, conform instrucțiunilor producătorului hamului (Figura 1). Locația este marcată pe scaunul cu rotile cu simbolul (Figura 2).

Ilustrația 1

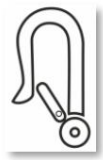

Ilustrația 2

Măsuri pentru asigurarea siguranței utilizatorului de scaun rulant:

1. Scoateți ambele cotiere.
2. Dacă este cazul, atașați centura de șold a căruciorului.
3. Atașați centurile de siguranță ale pasagerului conform instrucțiunilor producătorului centurii de siguranță.
4. Centura de siguranță trebuie instalată astfel încât unghiul centurii să fie în zona de 30° jos la nivel, așa cum se arată în fotografie.
5. Se preferă un unghi de fixare mai mare.
6. Reglați tensiunea curelei strict conform instrucțiunilor producătorului acesteia pentru a asigura confortul. utilizator.
7. Asigurați-vă că chingile de fixare se conectează în linie dreaptă la punctul de ancorare din mașină și nu sunt blocate nicăieri, de exemplu pe axul roții din spate.

Machine Translated by Google



PL

8. Instalați cotierele, asigurându-vă că chingile nu sunt răsucite și sunt trase departe de orice părți mobile ale scaunului cu rotile, cum ar fi cotierele sau roțile.
9. Reglați catarama centurii astfel încât butonul de eliberare să nu atingă componentele căruciorului în caz de coliziune.
10. Asigurați-vă că bretelele trec peste umeri, vezi ilustrația 4.

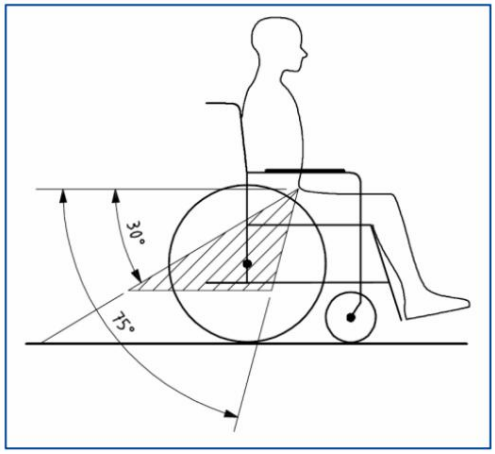


Centurile de siguranță nu trebuie trase de pe corp de componentele scaunului cu rotile, cum ar fi cotierele sau roțile.

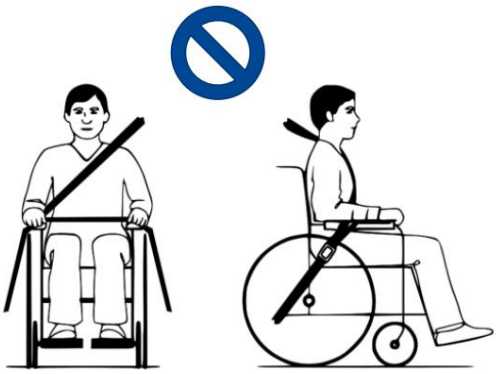

*Ilustracja 3 Nieprawidłowe zamocowanie pasa*

Curelele sunt în contact complet cu umărul, pieptul și pelvisul.

Centura abdominală se așează jos pe pelvis, aproape de articulația șoldului.

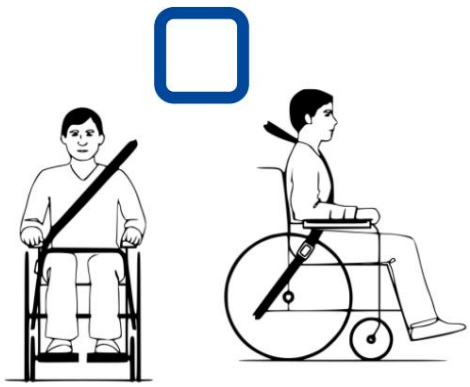

*Ilustracja 4 Prawidłowe zamocowanie pasa*

## 2.4.4 Asamblare

⚠ ATEN IE Risc de vătămare corporală și deteriorare

- Asigurați-vă că degetele, hainele, cataramele etc. nu se prind și nu se ciupesc în timpul asamblării. a rămâne blocat între părți.
- Țineți întotdeauna raza de oscilație a suportului pentru picioare pentru a nu lovi sau răni persoane sau a deteriora alte obiecte.
- Asigurați-vă întotdeauna că toate piesele asamblate sunt asamblate corect înainte de utilizare. securizat.

Machine Translated by Google



PL

Ilustracja 5 ***Rama podstawy Inovys Junior z kołami 16" i 24" – zdemontowane części***

[1]

- Așezați căruciorul cu toate cele patru roți pe sol.
- Rabatați cadrul spătarului (34) în poziția deschisă.

[2]

- Atașați partea din față a motorului la cadrul spătarului folosind știftul de montare (33) și închideți zăvorul acestuia.
- Asigurați-vă că cadrul spătarului este fixat ferm și corect la arc.

Machine Translated by Google



PL

[3]

- Agățați spătarul cu patru șuruburi în cele patru cârlige (35) ale cadrului spătarului.
- Strângeți cele două nasturi superiori în formă de stea (36) mână.
- Asigurați-vă că spătarul este instalat corect.

[4]

- Rotiți butonul de blocare (37) al suportului cotierei în sens invers acelor de ceasornic și scoateți-l.
- Introduceți cotiera (9) în suportul cotierei.
- Introduceți butonul de blocare (37) și rotiți-l manual în sensul acelor de ceasornic până se oprește.
- Asigurați-vă că cotiera este montat corect.
- Repetați cu cealaltă cotieră.

[5]

- Ținând suportul pentru picioare (5) înclinat în lateral, agățați-l de suportul pentru picioare (39). Asigurați-vă că orificiul suportului pentru picioare (44) este poziționat corect pe suportul inferior și că știftul suportului pentru picioare (38) este introdus în suportul superior.
- Rotiți suportul pentru picioare (5) spre interior până când se blochează în poziție.
- Repetați cu celălalt suport pentru picioare.

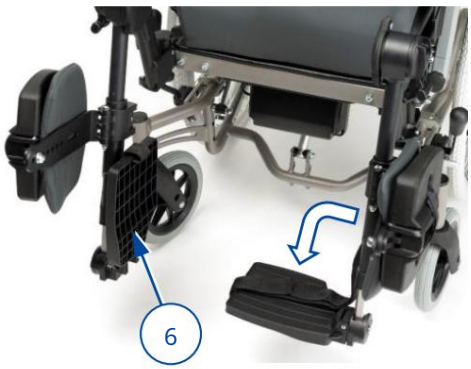


[6]

- Rotiți suportul pentru picioare (6) în jos.
- Repetați cu al doilea suport.

Machine Translated by Google



PL

[7]

• Înclinați suportul pentru gambe (40) spre interior.

• Rotiți suportul pentru gambă (8) înapoi. • Repetați cu celălalt suport pentru gambă.

[8]

• (Dacă este cazul) Instalați tetiera (1) introducând tubul pătrat în suportul tetierei (41) de pe spătar. • Strângeți manual butonul de blocare (42) până când rezisten ă.

Căruciorul este acum gata de utilizare.

2.4.5 Demontare

⚠ ATEN IE Risc de vătămare corporală și deteriorare

• Asigurați-vă că degetele, hainele, cataramele etc. nu se prind și nu se deteriorează în timpul dezasamblării. a rămâne blocat între părți.
• Țineți întotdeauna raza de oscilație a suportului pentru picioare pentru a nu lovi sau răni persoane sau a deteriora alte obiecte.

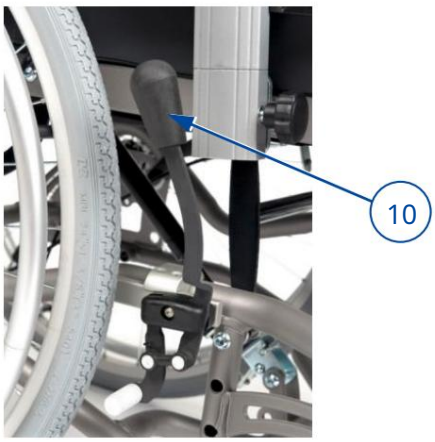


[1]

• Acționați ambele frâne de mână folosind maneta de frână (10), consultați §3.1.

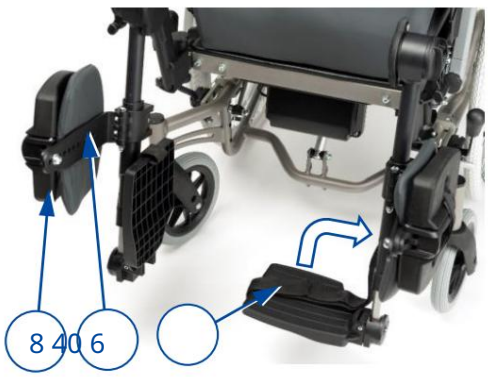


[2]

• Închideți suportul pentru gambă (8) și rotiți suportul pentru gambă (40) spre exterior. • Repetați cu celălalt suport pentru gambă.
• Rotiți ambele suporturi pentru picioare (6) în sus.

Machine Translated by Google



PL

[3]

- Trageți de maneta suportului pentru picioare (50) și balansați suportul pentru picioare (5) spre exterior.
- Ridicați suportul pentru picioare pentru a-l scoate.
- Repetați cu celălalt suport pentru picioare.

[4]

- Rotiți butonul de blocare (37) în sens invers acelor de ceasornic.
- Trageți și țineți apăsat butonul de blocare în timp ce trageți cotiera (9) din suportul cotierei.
- Strângeți din nou butonul de blocare (37).

[5]

- (Dacă este cazul) scoateți tetiera (1): o Deșurubați butonul de blocare (42) al suportului tetierei și scoateți-l.
  Trageți tetiera în sus până când iese de la suportul din spătar.

[6]

- Deșurubați manual cele două butoane stea superioare (36) ale spătarului.
- Trageți spătarul în sus până când acesta se eliberează din cele patru cârlige (35).

Machine Translated by Google



PL

[7]

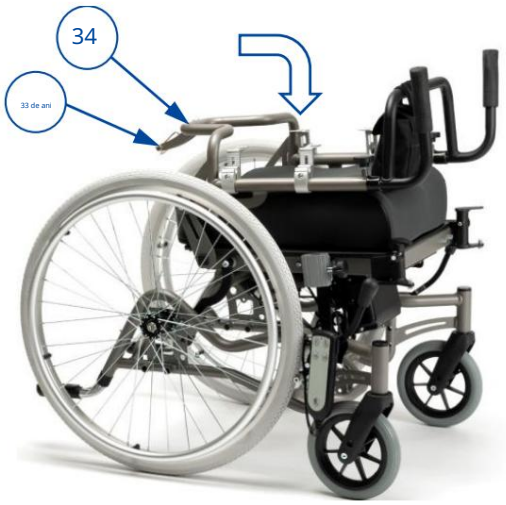


[8]

- Scoateți arcul din cadrul spătarului deschizând zăvorul știftului de fixare (33) și scoțându-l.

- Coborâți cadrul spătarului (34) pe scaun.
- Reintroduceți știftul de fixare (33) în cadru.

2.4.6 (De)montarea roților din spate (se aplică doar pentru 22”/24”):

În scopuri de transport, poate fi necesară (de)montarea roților din spate.

Demontarea roților din spate:

1. Apăsați și mențineți apăsat butonul (43) în timp ce trageți axul roții în afară bucșă a axului.
2. Repetați cu cealaltă roată și așezați ușor căruciorul pe manetele de înclinare.

Montarea roților din spate:

1. Luați una dintre roțile din spate și înclinați căruciorul în lateral.
2. Apăsați și mențineți apăsat butonul (43) în timp ce introduceți axul roții în bucșă a axului.
3. Eliberați butonul pentru a bloca roata.
4. Repetați cu cealaltă roată. Verificați dacă ambele roți sunt strânse. ata at.

## 2,5 Prima utilizare și depozitare

⚠ ATEN IE — Risc de deteriorare a bateriei

- Asigurați-vă că depozitați căruciorul în loc uscat pentru a preveni mucegaiul și igrasia. deteriorarea tapițeriei.
- Pentru detalii tehnice privind depozitarea, consultați capitolul 5.

Machine Translated by Google



# 3 Utilizarea unui scaun cu rotile

PL

⚠ AVERTIZARE Risc de accidentare

• Mai întâi, citiți capitolele anterioare și familiarizați-vă cu utilizarea preconizată. NU Nu utilizați căruciorul până nu ați citit și ați înțeles toate instrucțiunile.
• Dacă aveți îndoieli sau întrebări, vă rugăm să contactați distribuitorul local specializat, distribuitorul sau consultantul tehnic care vă va putea ajuta.

## 3.1 Frâne de mână (se aplică doar pentru roțile de 22”/24”)

⚠ ATEN IE Risc de accidentare

• Maneta de frână poate fi acționată numai atunci când scaunul cu rotile este staționar. • Dacă utilizatorul are mobilitate limitată, maneta de frână trebuie acționată de un asistent.
• Înainte de a elibera frânele, asigurați-vă că rucsacul se află pe o suprafață plană și orizontală. • Nu eliberați niciodată ambele frâne simultan.
• Reglajele frânelor pot fi efectuate numai de către un comerciant specializat.

⚠ ATEN IE Risc de deteriorare

• Nu utilizați frânele de mână pentru a încetini scaunul cu rotile în timp ce conduceți.

Camionul este echipat cu două frâne de parcare acționate manual. Aceste frâne sunt folosite pentru a imobiliza camionul atunci când este oprit.

Eliberarea frânelor [A]: 1.
Prindeți ferm o tragere cu o mână (sau rugați un asistent să țină bara de împingere cu o mână)
2. Trageți maneta de frână (10) a celei de-a DOUA roți ÎNAPOI.
3. Repetați cu cealaltă roată și frâna de mână.

Acționarea frânelor [B]: 1.
Prindeți ferm o tragere cu o mână (sau rugați un asistent să țină bara de împingere cu o mână)
2. Împingeți maneta de frână (10) a celei de-a DOUA roți ÎNAINTE până când se simte fermă și se blochează.
3. Repetați cu cealaltă roată și frâna de mână.

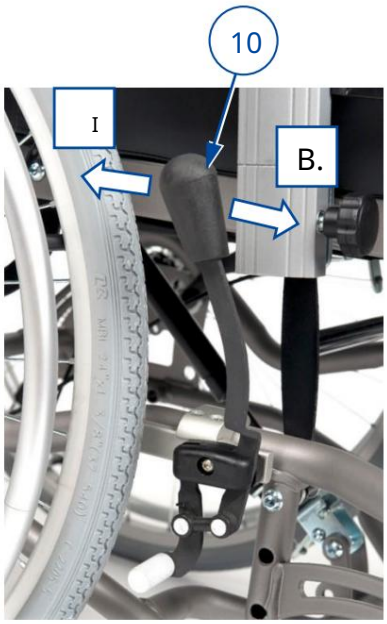


Ilustracja 6 ***Obsługa hamulców postojowych***

## 3.2 Frâne cu tambur (se aplică doar pentru roțile fixe de 16")

⚠ ATEN IE Risc de accidentare

• Înainte de a elibera frânele, asigurați-vă că rucsacul se află pe o suprafață plană și orizontală. • Nu eliberați niciodată ambele frâne simultan.
• Pentru a parca sau opri pe o pantă, acționați frâna de parcare când camionul este staționar. la locul lui.
• Reglajele frânelor pot fi efectuate numai de către un comerciant specializat.

Machine Translated by Google



PL

Funcționarea frânei cu tambur:

1. Trageți manetele de frână (60) în timp ce le strângeți.
2. Fiecare manetă de frână (60) poate fi blocată prin apăsarea manetei de blocare (61) în jos cu degetul.
3. Eliberați manetele de frână (60).

Pentru a porni și a continua să conduceți:

1. Trageți de manetele de frână (60) apăsându-le. Această mișcare eliberați maneta de blocare (61).
2. Țineți ferm mânerele în timp ce eliberați manetele de frână (60).

Ilustracja 7 ***Obsługa hamulców bębnowych***

## 3.3 Transferul către/dinspre un scaun cu rotile

⚠ ATEN IE Risc de vătămare corporală și deteriorare

• Dacă utilizatorul nu se poate transfera în siguranță, acesta ar trebui să solicite asistență.
• Când vă transferați în/din scaunul cu rotile, nu stați în picioare pe suporturile pentru picioare.

Transfer

1. Așezați căruciorul cât mai aproape de dumneavoastră, așezați-vă pe un scaun, canapea, fotoliu, pat etc.
2. Acționați ambele frâne de parcare pentru a împiedica mișcarea, consultați §3.1.
3. Reglați spătarul și scaunul în poziția de ședere, consultați §3.4.1.
4. Rabatați suporturile pentru picioare în sus pentru a evita să stați pe ele sau rotiți suporturile pentru picioare în lateral pentru a evita să stați pe ele. face loc pentru transfer.
5. Dacă este necesar, scoateți cotiera și/sau suportul pentru picioare de pe o parte (vezi §3.4).
6. Transferați-vă în/din scaunul cu rotile independent, folosind mâinile. Puteți folosi și echipamente. pentru ridicare sau cereți ajutorul unui asistent.

Stând într-un scaun cu rotile

1. Așezați-vă pe scaun astfel încât partea inferioară a spatelui să se sprijine de spătar.
2. Reinstalați cotiera și/sau suportul pentru picioare, dacă au fost demontate.
3. Rotiți suporturile pentru picioare înapoi în față, coborâți-le și așezați-vă picioarele pe ele.
4. Asigură-te că ai coapsele la orizontală și picioarele într-o poziție confortabilă; Reglați căruciorul conform instrucțiunilor din § 3.4.

## 3.4 Ajustări ale elementelor care afectează confortul de utilizare

⚠ ATEN IE Risc de vătămare corporală și deteriorare

• Următoarele ajustări ale elementelor care afectează confortul utilizatorului pot fi efectuate de către un asistent sau un ajutor. Toate celelalte ajustări trebuie efectuate de către un distribuitor specializat.

• Rețineți întotdeauna raza de oscilație a suportului pentru picioare pentru a nu lovi sau răni persoane sau a deteriora alte obiecte.
• Asigurați-vă că degetele, hainele, cataramele etc. nu se prind și nu se ciupesc în timpul reglajului. a rămâne blocat între părți.

Machine Translated by Google



PL

### 3.4.1 Înclinarea spătarului și a scaunului

⚠ ATEN IE Risc de vătămare corporală și deteriorare

- Stabilitatea scaunului cu rotile este redusă atunci când acesta este mutat dintr-o poziție așezat dreaptă într-o poziție în picioare. înclinat.
- Înainte de a regla înclinarea spătarului și a scaunului, acționați frânele parcare.

Asistentul poate regla unghiul șezutului și al spătarului simultan sau independent. Asigurați-vă că pacientul rămâne așezat în scaunul cu rotile în timp ce asistentul ajustează unghiul spătarului. Asigurați-vă că scaunul cu rotile nu se poate răsturna.

Înclinarea scaunului:

1. Strângeți maneta (1) de pe mânerul stâng (vezi eticheta) spre mâner pentru a reglați înclinarea scaunului.
2. Trageți/împingeți scaunul în poziția dorită (de la 0° la + 21°), arcul cu gaz va fi comprimat/extins.
3. Eliberați maneta (1) pentru a bloca arjul cu gaz.

Înclinarea spătarului:

1. Strângeți maneta (1) de pe mânerul din dreapta (vezi eticheta) spre mâner pentru a regla unghiul spătarului.
2. Trageți/împingeți spătarul în poziția dorită (de la 0° la + 54°), arcul cu gaz va fi comprimat/extins.
3. Eliberați maneta (1) pentru a bloca arjul cu gaz.

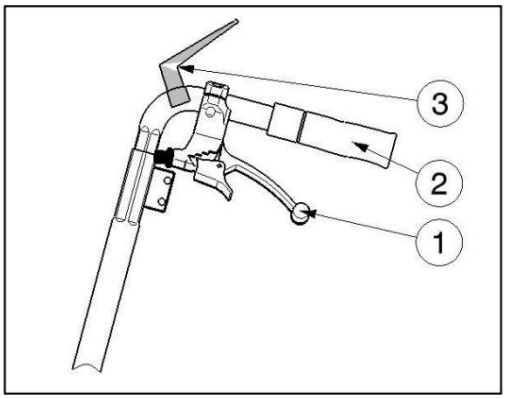


Dacă căruciorul este echipat cu frâne cu tambur, pârghiile (1) servesc drept frâne. Pârghii suplimentare (3) sunt folosite pentru a regla unghiul spătarului și al scaunului.

### 3.4.2 Înălțimea cotierei

Pernele cotierelor (3) ale scaunului cu rotile pot fi reglate la una dintre cele 6 înălțimi:

1. Rotiți butonul de blocare (45) în sens invers acelor de ceasornic pentru a-l debloca.
2. Trageți și țineți butonul de blocare pentru a elibera țeava interioară a cotierei (9).
3. Glisați țeava interioară a cotierei (9) în sus/în jos în suport (46) până la înălțimea dorită. Asigurați-vă că orificiile din țeava interioară și cea exterioară sunt aliniate.
4. Strângeți butonul de blocare (45) rotindu-l în sensul acelor de ceasornic.
5. Repetați cu cealaltă cotieră. Asigurați-vă că cotierele sunt fixate corect.

Ilustracja 8 ***Regulacja wysokości podłokietnika***

Machine Translated by Google



PL

3.4.3 Înălțimea mânerelor/barei de tragere

ATEN IE Risc de accidentare

Folosiți întotdeauna orificiile de reglare din mânerul de împingere. Nu depășiți niciodată înălțimea maximă.

Mânerele de împingere (16) și bara de împingere (23) sunt conectate și pot fi reglate la una dintre cele 7 înălțimi:

1. Deșurubați ambele butoane de blocare (31) ale suporturilor mânerului și scoateți-le.
2. Reglați simultan înălțimea ambelor mânere de împingere, mișcându-le în sus/în jos în suporturi. Asigurați-vă că orificiile din tubul interior și exterior sunt aliniate.
3. Introduceți ambele butoane de blocare (31) în suporturi și orificiile de reglare.
4. Rotiți manual butoanele de blocare în sensul acelor de ceasornic până se opresc.
5. Verificați dacă ambele mânere de împingere sunt fixate în siguranță.

Ilustracja 9 ***Regulacja wysokości rączki do pchania***

3.4.4 Unghiul suportului pentru picioare (BZ7-BZ8)

1. Eliberați maneta (62) în punctul de pivotare.
2. Reglați unghiul suportului pentru picioare ridicând/coborând suporturile pentru picioare (în intervalul 100° - 190°).
3. Strângeți ferm maneta (62) manual.
4. Repetați cu celălalt suport pentru picioare. Asigurați-vă că ambele suporturi pentru picioare sunt fixate în siguranță.

Ilustracja 10 ***Regulacja kąta podnóżka***

3.4.5 Înălțimea manetei de înclinare

1. Apăsați și mențineți apăsat butonul cu arc (63).
2. Introduceți/scoateți tubul manetei de înclinare (64) în/din tub rame.
3. Eliberați butonul cu arc.
4. Repetați cu cealaltă manetă de înclinare. Verificați dacă ambele manete de înclinare sunt fixate în siguranță.

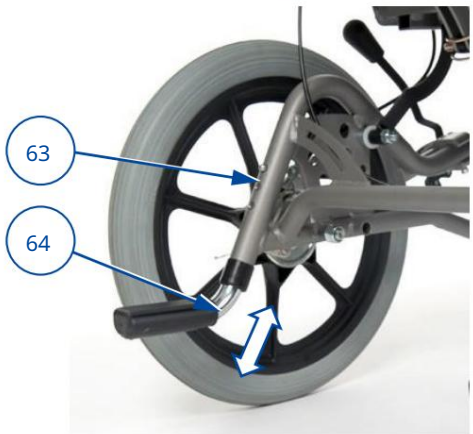


Ilustracja 11 ***Regulacja wysokości dźwigni przechyłu***

Machine Translated by Google



PL

## 3.5 Conducerea

ℹ În funcție de starea dumneavoastră de sănătate și de tipul de scaun cu rotile, este posibil să puteți merge singur sau să rugați un asistent să împingă scaunul cu rotile.

⚠ ATEN IE Risc de tăiere

• Aveți grijă să nu vă prindeți degetele în spițe.
• Când conduceți prin pasaje înguste, aveți grijă să nu vă prindeți mâinile în balustrade. • Când călătoriți cu un asistent, țineți mâinile departe de roți și picioarele pe suporturile pentru picioare.

⚠ ATEN IE Risc de vătămare corporală și deteriorare

• NU mergeți pe pante, obstacole, trepte și borduri care sunt mai mari decât mai mare decât cea descrisă în parametrii tehnici din capitolul 5. • Nu conduceți căruciorul pe drum. Rămâneți întotdeauna pe trotuar. • Nu țineți ghidonul cu mâinile ude. • Aveți grijă la gropile și denivelările de pe drum unde roțile s-ar putea bloca.
• Evitați pietrele și alte obiecte care pot bloca roțile.
• Rețineți întotdeauna raza de oscilație a suportului pentru picioare pentru a nu lovi sau răni persoane sau a deteriora alte obiecte.
• Înainte de fiecare utilizare, asigurați-vă că:
  o toate piesele sunt fixate corect și ferm, vezi §3.4. o frânele de parcare funcționează corect.
  o anvelopele sunt în stare tehnică bună, vezi §4.

### 3.5.1 Conducerea cu un asistent

1. Eliberați frânele de parcare sau rugați un asistent să le elibereze în timp ce ține scaunul cu rotile pentru a-l împiedica să se miște, consultați 3.1 sau §3.2.
2. Asistentul apucă mânerele sau bara de împingere pentru a împinge căruciorul în direcția dorită.
3. După oprire, acționați frânele în timp ce țineți căruciorul, consultați §3.1 sau §3.2.

### 3.5.2 Conducerea independentă

1. Eliberați frâna de mână, mai întâi una, apoi cealaltă, vezi §3.1.
2. Așezați mâinile în poziția cea mai înaltă pe ambele scripeți.
3. Aplecați-vă înainte și împingeți/rotiți scripetele înainte până când brațele sunt întinse.
4. Balansați lejer brațele înapoi în partea de sus a scripetelui și repetați mișcarea de împingere.
5. Pentru oprire: Așteptați ca stivuitorul să se oprească și apoi mișcați-l înainte/înapoi, acționând balustradele în mod corespunzător. Eliberați frâna de mână, mai întâi una, apoi cealaltă, vezi 3.1.

### 3.5.3 Conducerea pe rampe

⚠ ATEN IE Risc de accidentare

• Dacă asistentul nu are forța de a controla scaunul cu rotile, opriți imediat și blocați frânele.
• Când opriți pe o pantă (ușoară), acționați frânele, deoarece căruciorul s-ar putea rostogoli pe neașteptate.

1. Fixați-vă în cărucior cu centura de siguranță.
2. Cereți ajutorul unui asistent sau al altcuiva.
3. Mergeți încet și în linie dreaptă. Când urcați o pantă, aplecați-vă ușor înainte (A/B). Când coborâți o pantă, sprijiniți-vă de spătarul scaunului.

4. Nu te întoarce niciodată pe un deal.

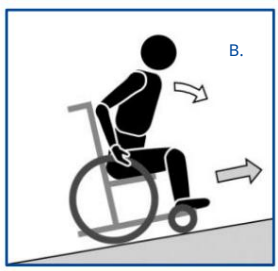


Ilustracja 12 *Jazda pod górę*

Machine Translated by Google



PL

### 3.5.4 Utilizarea rampelor

ATEN IE Risc de accidentare prin răsturnare

• Folosiți doar rampe aprobate de Vermeiren. Nu depășiți capacitatea maximă de încărcare a acestora.

• Asigurați-vă căruciorul nu este înclinat astfel încât să atingă pământul sau rampa.
• Urcați rampele doar cu ajutorul unuia sau a doi asistenți.

1. Reglați poziția spătarului, a șezutului și a suportului pentru picioare pentru a reduce spațiul ocupat de cărucior și a crește stabilitatea la deplasarea în pantă.
2. Scoateți suporturile pentru picioare, consultați §2.4.5.
3. Urmați instrucțiunile din §3.5.3.

### 3.5.5 Utilizarea scărilor

ATEN IE Risc de accidentare prin răsturnare

• Scările trebuie urcate întotdeauna cu ajutorul a doi asistenți.
• Nu folosiți niciodată scări care nu sunt potrivite pentru scaune cu rotile.

Pentru a urca scările în timp ce stați într-un scaun cu rotile, urmați aceste instrucțiuni:

1. Scoateți suporturile pentru picioare, consultați § 2.4.5.
2. Unul dintre asistenți înclină ușor scaunul cu rotile în spate, ținând de mânere.
3. Al doilea asistent apucă scaunul cu rotile de partea din față a cadrului, de ambele părți cărucior.
4. Păstrează-ți calmul, evită mișcările bruște, ține-ți mâinile înăuntru cărucior.
5. Asistenții ridică și trag scaunul cu rotile pas cu pas, rostogolindu-l roțile din spate pe trepte.
6. După ce stați pe o suprafață plană, reinstalați suporturile pentru picioare, consultați capitolul 2.4.4.

Ilustracja 13 *Korzystanie ze schodów*

### 3.5.6 Trecerea peste obstacole

ATEN IE Risc de accidentare prin răsturnare

• Cereți întotdeauna ajutorul unuia sau doi asistenți.
• Asigurați-vă că suporturile pentru picioare nu ating pământul atunci când depășiți obstacolele. Scoateți suporturile pentru picioare dacă este necesar.
• Nu folosiți căruciorul pe scări rulante.
• Purtați centura de siguranță, dacă este disponibilă.

Borduri mici (intrare și ieșire)

Acestea pot fi depășite înainte (E / F) cu ajutorul unui asistent:

1. Asistentul împinge partea din față a scaunului cu rotile spre bordură. Asigurați-vă că suporturile pentru picioare nu ating bordura.
2. Aplecați-vă pe spate pentru a reduce presiunea asupra roților din față.
3. Asistentul ține ferm ghidonul în timp ce se deplasează înainte. Dacă este necesar, poate folosi maneta de înclinare pentru a menține roțile din față ridicate până când acestea depășesc marginea bordurii.
4. Asistentul eliberează presiunea de pe mânere și de pe maneta de înclinare pentru a așeza ușor roțile din față pe sol.
5. Apoi, țineți ferm mânerele, împingând roțile din spate ale căruciorului spre bordură/de la bordură.

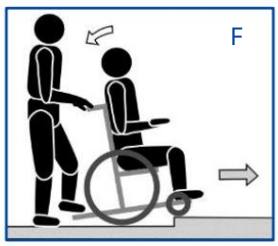


Ilustracja 14 *Pokonywanie małych krawężników z asystentem*

Machine Translated by Google



PL

Borduri medii (intrare și ieșire)

Acestea trebuie deplasate cu spatele cu ajutorul unui asistent: 1. Asistentul
întoarce scaunul cu rotile cu spatele pentru a se apropia de bordură cu roțile din spate (G / H).

2. Coborâre: Aplecați-vă înainte (G) pentru a vă schimba centrul de greutate
fa ă.
Urcare: Înclinați-vă pe spate (H) pentru a vă deplasa centrul de greutate spre spate.
3. Asistentul trage ușor scaunul cu rotile de pe/pe bordură.

Ilustracja 15 ***Pokonywanie średnich krawężników z asystentem***

Borduri mai înalte

Bordurile mai înalte, care sunt mai înalte, dar nu depășesc înălțimea maximă, vezi §5, trebuie depășite cu ajutorul a doi asistenți.

Descendent:

1. Scoateți suporturile pentru picioare.
2. Asistentul împinge scaunul cu rotile înainte, spre bordură.
3. Aplecați-vă pe spate pentru a reduce presiunea asupra roților din față.
4. Asistentul ține ferm mânerele și folosește maneta de înclinare pentru a menține roțile din față ridicate până când acestea depășesc marginea bordurii.
5. Al doilea asistent ține partea din față a cadrului și se mișcă înapoi, trăgând roțile din spate de pe bordură.
6. Primul asistent eliberează presiunea de pe mânere și de pe maneta de înclinare pentru a pune roțile din față pe sol.

Conducerea:

1. Scoateți suporturile pentru picioare.
2. Primul asistent întoarce scaunul cu rotile astfel încât roțile din spate să se apropie de bordură.
3. Apleacă-te pe spate pentru a-ți muta centrul de greutate înapoi.
4. Al doilea asistent ține partea din față a cadrului și se deplasează înainte, trăgând/împingând roțile din spate pe bordură. Primul asistent ridică și ține ferm mânerele pentru a preveni răsturnarea căruciorului.

Machine Translated by Google



# 4 Întreținere

Acest cărucior necesită o întreținere minimă. Cu toate acestea, pentru a asigura ani de funcționare fără probleme, vă recomandăm o inspecție regulată.

## 4.1 Puncte aflate în întreținere

PL

ATEN IE Risc de vătămare corporală și deteriorare

Reparațiile și înlocuirea pieselor pot fi efectuate numai de către personal calificat. Trebuie utilizate doar piese de schimb originale Vermeiren.

Pe ultima pagină a manualului există un formular prin care distribuitorul specializat poate înregistra toate activitățile de service.

Frecvența reviziei depinde de frecvența și intensitatea utilizării. Vă rugăm să contactați distribuitorul pentru a stabili un program de inspecție/întreținere/reparații.

Înainte de fiecare utilizare

Verificați următoarele puncte:

- Toate piesele sunt: instalate, nedeteriorate sau uzate.
- Sunt toate piesele: Murdărie, vezi §4.2.2.
- Roți, scaun, toate suporturile pentru picioare, cotiere, suporturi pentru picioare, tetieră (dacă este cazul): Fixare corectă.
- Starea roților/anvelopelor, vezi §4.2.1;
- Starea frânelor, vezi § 4.2.1.
- Stare cadru: Fără deformare, instabilitate, slăbiciune, conexiuni slăbite
- Șezutul, spătarul, pernele cotierelor, pernele picioarelor, tetiera (dacă este cazul): Fără uzură excesivă (lovituri, deteriorări, rupturi).

Vă rugăm să contactați distribuitorul specializat pentru orice reparații sau piese de schimb.

În fiecare an sau mai des

Apelați la verificarea și revizia căruciorului la un comerciant specializat o dată pe an sau mai des. Frecvența minimă de întreținere depinde de intensitatea utilizării și, prin urmare, trebuie convenită cu distribuitorul specializat.

În caz de depozitare

Asigurați-vă că depozitați căruciorul într-un loc uscat pentru a preveni apariția mucegaiului și deteriorarea tapițeriei.

## 4.2 Instrucțiuni de întreținere

### 4.2.1 Roți și anvelope

Funcționarea corectă a frânelor depinde de starea anvelopelor, care variază în funcție de uzură și contaminare (apă, ulei, noroi etc.).

- Roțile trebuie să fie curate și fără fire, păr, nisip și fibre de covor.
- Verificați profilul anvelopei. Dacă adâncimea benzii de rulare este mai mică de 1 mm, anvelopele trebuie înlocuite. Contactați Contactați un distribuitor specializat în această privință.

Machine Translated by Google



PL

4.2.2 Curățare

ATEN IE Risc de deteriorare din cauza umidității

• Nu folosiți niciodată jet de apă de la furtun sau un aparat de spălat cu presiune înaltă pentru a curăța căruciorul.

Ștergeți toate părțile dure ale căruciorului cu o lavetă umedă (dar nu care picură). Dacă este necesar, folosiți un detergent blând, potrivit pentru curățarea suprafețelor vopsite și din plastic.

Tapițeria poate fi curățată cu apă călduță și un detergent blând. Nu folosiți produse de curățare abrazive.

4.2.3 Dezinfecție

ATEN IE Risc de deteriorare

Dezinfecția trebuie efectuată numai de către personal calificat. Consultați un distribuitor specializat pentru sfaturi.

## 4.3 Diagnosticarea și rezolvarea problemelor

Chiar și atunci când este utilizat corect, poate apărea o problemă tehnică. În acest caz, vă rugăm să contactați distribuitorul local de specialitate.

AVERTIZARE Risc de rănire și deteriorare a căruciorului

• NU încercați NICIODATĂ să reparați singur căruciorul.

Următoarele simptome pot indica o problemă gravă. Dacă apare oricare dintre următoarele situații, contactați întotdeauna un distribuitor specializat. • Zgomote neobișnuite;

• Uzură neuniformă a benzii de rulare a anvelopelor;
• Mișcări sacadate;
• Scaunul cu rotile trage într-o parte;
• Ansambluri de roți deteriorate sau crăpate.

## 4.4 Durata de viață estimată

Durata medie de viață a unui scaun cu rotile este de 5 ani. Această durată de viață poate fi mai lungă sau mai scurtă în funcție de frecvența de utilizare, condițiile de condus și întreținerea scaunului cu rotile.

## 4.5 Sfârșitul utilizării

La sfârșitul duratei sale de viață, aruncați căruciorul în conformitate cu reglementările locale de mediu. Cea mai bună modalitate de a face acest lucru este dezasamblarea căruciorului pentru a facilita transportul pieselor reciclabile.

Machine Translated by Google



# 5 Parametri tehnici

Specificațiile tehnice de mai jos se aplică numai acestui cărucior, cu setări standard și condiții optime de mediu. Aceste specificații trebuie luate în considerare în timpul utilizării.

Valorile vor fi invalide dacă căruciorul este modificat, deteriorat sau uzat semnificativ.

PL

Tabelul 2: Parametri tehnici

| | |
|---|---|
| Marca | Vermeiren |
| Tip | Scaun cu rotile |
| Model | Inovys Junior |

| Descriere | Dimensiuni pentru toate configurațiile | | |
|---|---|---|---|
| Greutatea maximă a utilizatorului | 60 kg | | |
| Stabilitate statică la coborâre | 10° ** | | |
| Stabilitate statică la urcarea pe pantă | 15° ** | | |
| Stabilitate statică laterală | 12° ** | | |
| Conducerea peste obstacole | 60 mm | | |
| Lungime totală cu suporturi pentru picioare (în funcție de reglarea adâncimii scaunului) | 1050 mm | | |
| Lungime după deschidere fără suporturi pentru picioare (în funcție de setarea adâncimii scaunului) | 830 mm | | |
| Lățimea efectivă a scaunului | 350 mm | | |
| Lățime totală (în funcție de lățimea scaunului) | 580 mm | | |
| Lățime după demontare (fără cotiere) | 550 mm | | |
| Înălțime totală (fără tetieră) | 990 - 1060 mm | | |
| Înălțime după demontare (cu spătar rabatat, fără cotiere) | 710 - 780 mm | | |
| Unghiul planului scaunului | 0° - +21° | | |
| Adâncimea efectivă a scaunului | 350 - 470 mm | | |
| Înălțimea suprafeței scaunului la marginea frontală (cu pernă) | 390 - 450 mm | | |
| Unghiul spătarului | 0° - +54° | | |
| Înălțimea spătarului | 550 - 750 mm | | |
| Distanța dintre suportul pentru picioare și scaun | 400 - 570 mm * | | |
| Unghiul suportului pentru picioare | 80° - 100° | | |
| Unghiul dintre scaun și suportul pentru picioare | 104° - 194° | | |
| Distanța dintre cotieră și scaun | 220 - 320 mm | | |
| Poziția frontală a structurii cotierei | 460 - 490 mm | | |
| | Dimensiuni în funcție de configurație | | |
| Descriere Diametrul roții spate | 16" (T30) cu frâne cu tambur | 22" | 24" |
| Diametrul de împingere | ND | ND | 535 mm |

Machine Translated by Google



PL

| | | | |
|---|---|---|---|
| Lățimea suportului pentru picioare (minim – maxim) | 44-46 mm | 48-50 mm | 48-50 mm |
| Diametrul volanelor de direcție | 200 mm | 200 mm | 200 mm |
| Poziția axei orizontale (girație) | -8mm - 41mm -4mm - 42mm | | -4mm - 42mm |
| Greutate totală | 36,8 kg | 35,8 kg | 36 de kilograme |
| Masa celei mai grele părți | 23 kg | 19 kilograme | 19 kilograme |
| Masele pieselor detașabile<br>Suporturi pentru picioare<br>Cotiere<br>Roțile din spate<br>Sprijin | 5 kilograme<br>3,45 kg<br>ND<br>4,8 kg | 5 kilograme<br>3,45 kg<br>3,5 kg<br>4,8 kg | 5 kilograme<br>3,45 kg<br>3,7 kg<br>4,8 kg |
| Raza de bracaj (diametru) | 1520 mm | 1620 mm | 1620 mm |
| Teste de rezistență conform | ISO 7176-8 | | |
| Inflamabilitatea tapițeriei conform | ISO 7176-16 | | |
| Temperatura de utilizare și depozitare | + 5°C ~ + 45°C | | |
| Umiditate la depozitare și utilizare Ne rezervăm | 30% ~ 70% | | |

dreptul de a efectua modificări tehnice. Toleranță de măsurare +/- 15 mm / 1,5 kg / 1,5°.
(*) Nu reglați suporturile pentru picioare la lungimea maximă, astfel încât acestea să nu atingă solul.
(**) Testat în configurație standard
N/A = Nu se aplică

Machine Translated by Google



# Formular de înregistrare pe site

Acest produs (nume): ..... a fost verificat (I), întreținut (S), reparat (R) sau dezinfectat (D):

| | | |
|---|---|---|
| De (ștampilă):<br><br>Tipul postului: I / S / C / D<br>Data: | De (ștampilă):<br><br>Tipul postului: I / S / C / D<br>Data: | De (ștampilă):<br><br>Tipul postului: I / S / C / D<br>Data: |
| De (ștampilă):<br><br>Tipul postului: I / S / C / D<br>Data: | De (ștampilă):<br><br>Tipul postului: I / S / C / D<br>Data: | De (ștampilă):<br><br>Tipul postului: I / S / C / D<br>Data: |
| De (ștampilă):<br><br>Tipul postului: I / S / C / D<br>Data: | De (ștampilă):<br><br>Tipul postului: I / S / C / D<br>Data: | De (ștampilă):<br><br>Tipul postului: I / S / C / D<br>Data: |
| De (ștampilă):<br><br>Tipul postului: I / S / C / D<br>Data: | De (ștampilă):<br><br>Tipul postului: I / S / C / D<br>Data: | De (ștampilă):<br><br>Tipul postului: I / S / C / D<br>Data: |
| De (ștampilă):<br><br>Tipul postului: I / S / C / D<br>Data: | De (ștampilă):<br><br>Tipul postului: I / S / C / D<br>Data: | De (ștampilă):<br><br>Tipul postului: I / S / C / D<br>Data: |

Machine Translated by Google

Vermeiren GROUP

Piața Vermeiren 1 / 15
2920 Kalmthout
FI

Site web: www.vermeiren.com

Instrucțiuni pentru distribuitorul specializat

Acest manual de instrucțiuni este parte integrantă a produsului și trebuie inclus cu fiecare produs vândut.

Versiune: B, 2024-02 UDI de bază: 5415174122103InovysJrQL

Toate drepturile rezervate, inclusiv traducerea.

VERMEIREN
we care for you